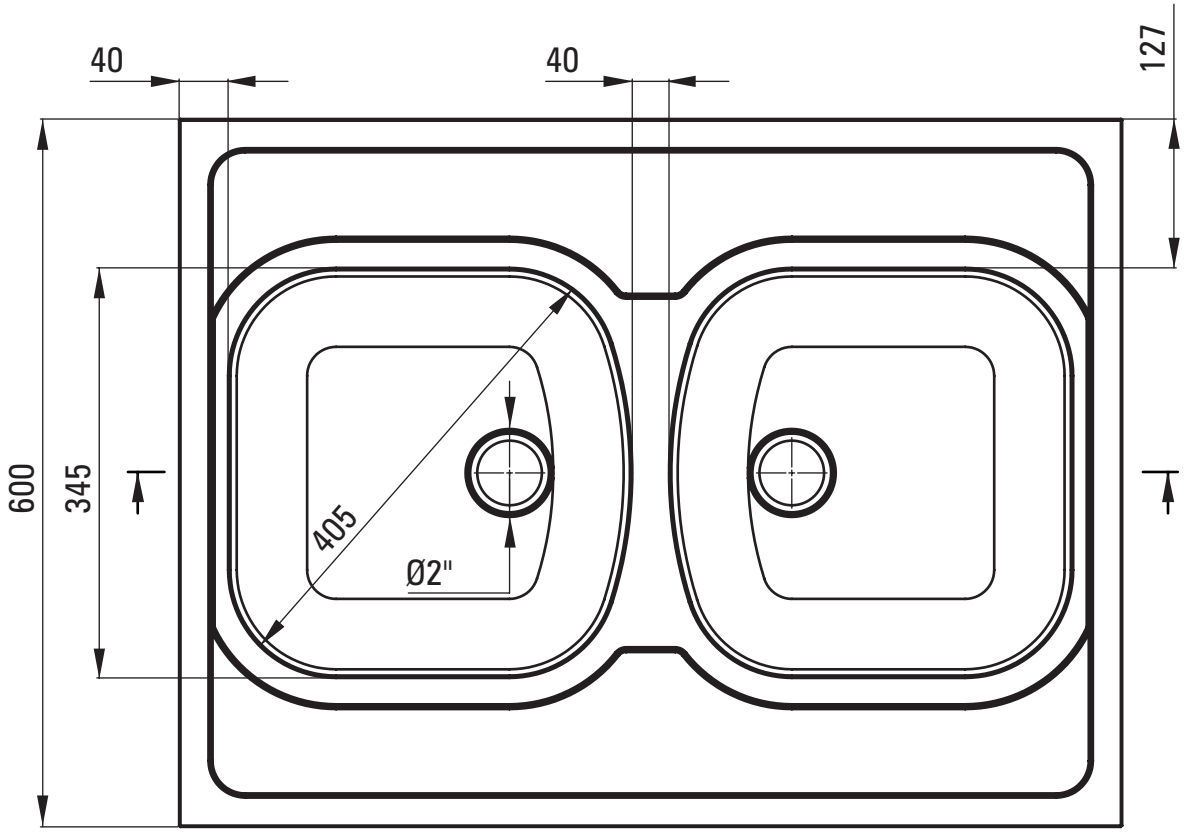
40
40
127
600
345
405
Ø2"

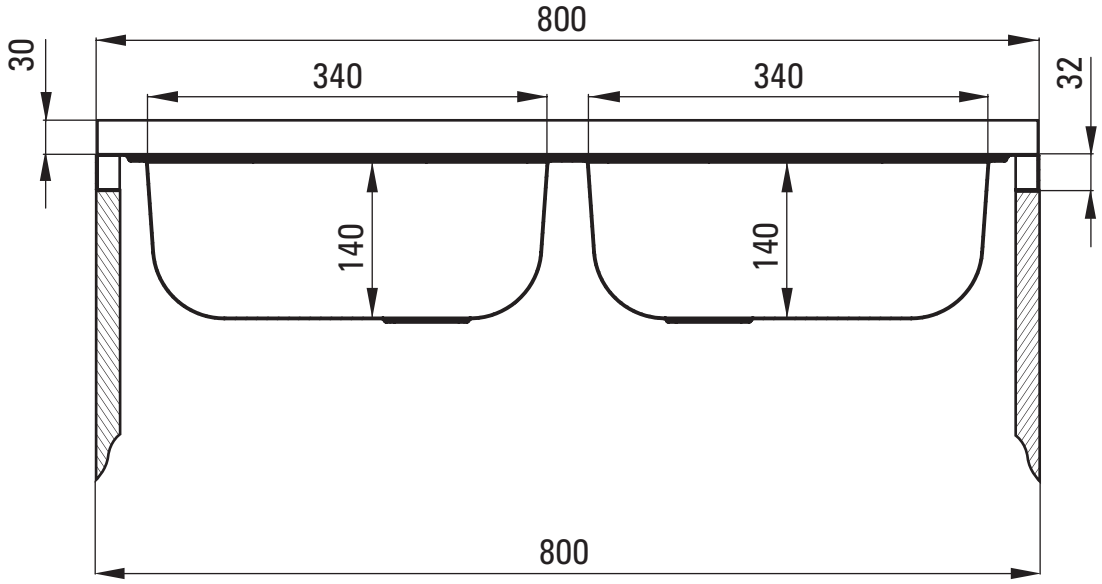
800
30
340
340
32
140
140
800